MANEBROH005EN

e·broh

STRADA 9K
STRADA 11K

MANUEL
D'UTILISATION

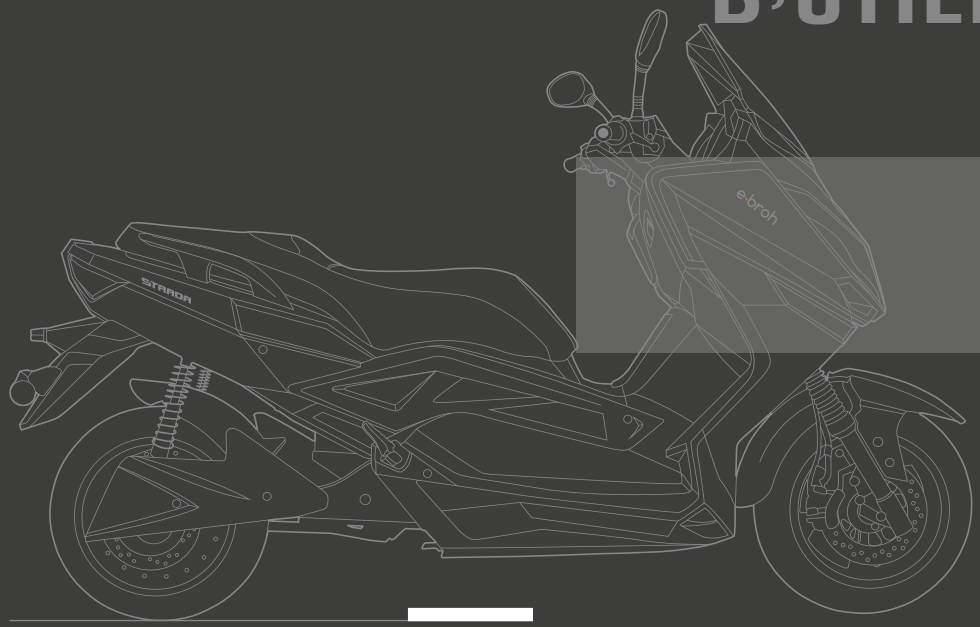

9K
11K

Merci d'avoir acheté votre scooter électrique.

Afin de maintenir votre scooter en état de marche, veuillez lire attentivement ces instructions avant de l'utiliser.
Le scooter a un design attrayant et stylisé. Tous nos scooters électriques ont une structure fiable et sûre. Ils se distinguent par leur maniement facile et sont équipés d'un moteur de qualité supérieure.

AVIS AUX USAGERS

1. Veuillez lire attentivement ce GUIDE avant d'utiliser le véhicule pour en assurer le bon fonctionnement.
2. Avant d'utiliser votre véhicule, pour des raisons de sécurité, veuillez vérifier attentivement que les composants soient répertoriés comme indiqué dans le guide du produit.
3. Veuillez respecter le code de la route. Si vous conduisez par temps de pluie ou de neige ou sur des routes glissantes, réduisez votre vitesse et augmentez votre distance de freinage par mesure de sécurité.
4. Nous vous recommandons de ne pas démonter la moto par vous-même. Veuillez contacter un centre de service agréé Ebroh pour le remplacement ou l'achat de composants originaux. Le démontage ou la modification du véhicule sans autorisation préalable annule la garantie de votre véhicule.
5. Ne laissez pas votre STRADA 9K - 11K à des personnes qui ne sont pas en mesure de conduire une moto Ebroh, pour la sécurité du conducteur et des autres usagers de la route, et pour éviter des dommages inutiles au véhicule.
6. Veuillez maintenir ce guide en bon état.
7. Ne pas brancher ou débrancher la batterie lorsque le contact de la moto est établi.

PRÉCAUTIONS

1. Conducteur et passager. L'Ebroh STRADA 9K - 11K n'est pas conçu pour transporter plus de 2 personnes.
2. État de la route. L'Ebroh STRADA 9K - 11K ne peut être utilisé que sur de l'asphalte.
3. Danger. Le non-respect de ces instructions peut entraîner des dommages graves, des blessures corporelles et des dommages aux composants du véhicule.

Danger. Le non-respect des instructions ci-dessus peut entraîner des dommages graves.
Précaution. Le non-respect des instructions ci-dessus peut entraîner des blessures corporelles et également des dommages aux composants du véhicule.
Attention. Informations utiles sur les véhicules.

4. Ce manuel doit être considéré comme un document permanent de la 9k-11K Strada. Si le Scooter est transmis à d'autres personnes, ce guide doit être également transmis avec le Scooter. Aucune partie de ce guide ne peut être reproduite ou réimprimée sans le consentement de la marque Ebroh.

CONSEILS DE SÉCURITÉ

1. **L'utilisation de l'équipement du motoriste est importante.** L'utilisation d'un casque homologué est essentielle.
2. **Apprenez à connaître votre Strada 9k-11K.** Vos compétences en matière de conduite et de mécanique sont la base d'une conduite sûre. Il est recommandé de s'exercer dans des espaces ouverts, sur des routes tranquilles, et de connaître d'abord les performances mécaniques et la tenue de route.
3. **Évaluez vos compétences de conduite.** Connaissez vos compétences de conduite en fonction du maniement du scooter Ebroh pour éviter les accidents.
4. **Faites attention à la conduite par temps de pluie.** Vous devez faire attention à la distance d'arrêt les jours de pluie, qui doit être le double de celle des jours ensoleillés. Évitez toujours de circuler sur les marques peintes, les taches d'huile et les bouchons d'immatriculation pour ne pas glisser. Faites particulièrement attention lorsque vous traversez des voies ferrées ou des surfaces métalliques. Réduisez votre vitesse dans des conditions de faible visibilité.
5. **Ne pas utiliser les feux de route en permanence.**

   L'utilisation continue des feux de route sur les routes et chemins urbains peut perturber la visibilité des autres conducteurs et des piétons et nuire à une conduite confortable et sûre. N'utilisez pas les feux de route lorsque la route est bien éclairée.
6. **N'utilisez pas d'appareils électroniques pendant la conduite.**

   L'utilisation de votre téléphone portable au volant est l'une des principales causes d'accidents. Veuillez vous arrêter avant de passer ou de recevoir un appel.
7. **Ne changez pas de voie sans indication.**

   Le changement de voie est l'une des principales causes d'accident. Lorsque vous devez changer de voie, n'oubliez pas de mettre d'abord votre clignotant. Vérifiez l'approche arrière et changez de voie lorsque c'est sûr.
8. **Ne pas dépasser la vitesse maximale autorisée.** Catégorie de véhicule : L3e-A1 85 Km/h. Respectez les limites de vitesse légales indiquées sur les panneaux de signalisation.

TABLE DES MATIÈRES

1. **AVIS AUX USAGERS** 3

2. **Précautions à prendre** 3

3. **Conseils de sécurité** 4

5. **Modifications du véhicule + numéro VIN** 6

6. **Structure du véhicule** 7

7. **Indication des interrupteurs et compteur** 8

Commodo gauche 8
Commodo combiné droit 9
Indications du tableau de bord 10

8. **Caractéristiques principales du véhicule** 11

Strada 9K 11
Strada 11K 12

9. **Guide de conduite appropriée** 13

10. **Conseils de conduite** 13

14. **Guide d'utilisation et d'entretien approprié des principales pièces électriques** 14

12. **Dépannage simple** 17

13. **Politique de garantie** 20

14. **Informations techniques** 21

15. **Autorisation du véhicule** 22

16. **Carte de garantie** 23

17. **Fiche d'entretien** 24

MODIFICATIONS DU VÉHICULE

Les transformations ou les ajouts peuvent laisser votre véhicule sans protection et vous mettre en danger, ainsi que les autres usagers de la route. Ils ne peuvent être effectués que là où ils sont légalement autorisés. Demandez à votre concessionnaire s'ils sont autorisés lors de l'achat ou du choix d'accessoires d'origine. La modification du moteur, du contrôleur ou de la batterie est illégale. La sécurité de fonctionnement n'est pas garantie et la durée de vie du moteur, du contrôleur et de la batterie sera considérablement réduite. Vous perdrez également votre couverture d'assurance, votre permis d'exploitation et votre garantie.

N° VIN

Le numéro VIN est utilisé pour identifier votre véhicule. Ce numéro aide votre concessionnaire à vous fournir un meilleur service, par exemple, si vous avez besoin de pièces de rechange, d'accessoires ou de services spéciaux pour votre véhicule. Il se trouve sur la barre de la pédale du pied droit du châssis. Retirez l'autocollant en caoutchouc de la pédale du pied droit sur lequel est inscrit le mot "VIN". Les 17 chiffres du VIN sont clairement visibles à travers la fenêtre rectangulaire du morceau de plastique.
Nous vous recommandons de noter le numéro VIN sur la carte de garantie.

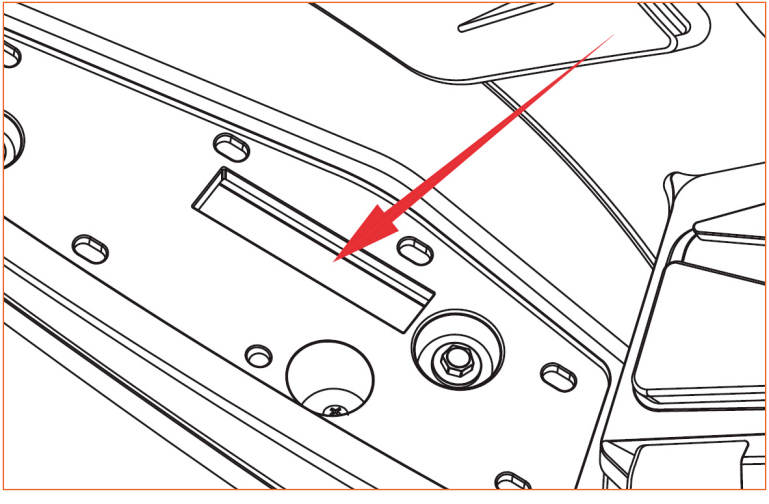

STRUCTURE DU VÉHICULE

N.	NAME	N.	NAME
1	Rétroviseur	10	Connecteur de marchepied
2	Compteur	11	Béquille centrale
3	Carénage avant	12	Couvre bras oscillant
4	Feux avant	13	Pneu arrière
5	Garde-boue avant	14	Moteur
6	Pneu avant	15	Garde-boue arrière
7	Disque de frein	16	Feux arrière
8	Amortisseur avant	17	Support Top Case
9	Carénage latéral	18	Top Case

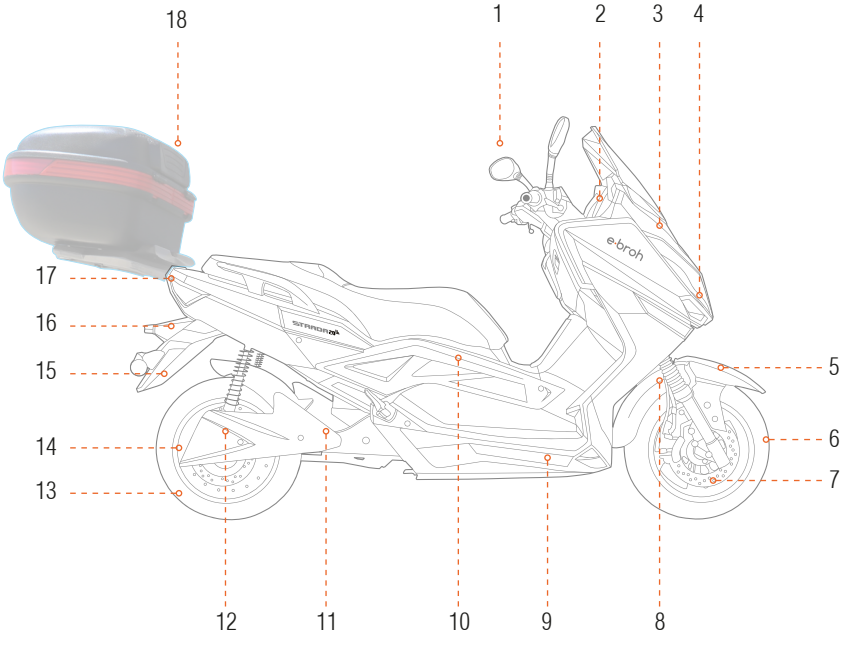

INTERRUPTEURS ET COMPTEUR

Commodo gauche

Feux de route et feux de croisement:

Feux de croisement

Feux de route

Klaxon

Interrupteur de clignotant:

Interrupteur gauche pour activer le clignotant gauche

Interrupteur droit pour activer le clignotant droit

Interrupteur marche arrière:

R reverse

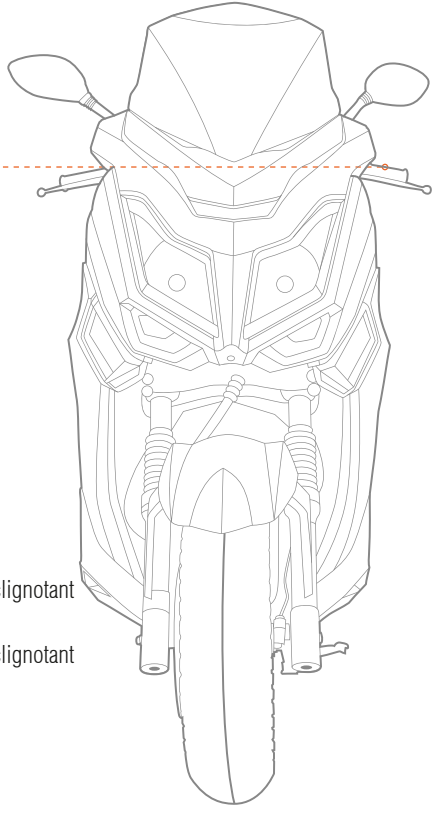

INTERRUPTEURS ET COMPTEUR

Commodo droit

Interrupteur à trois vitesses:

1 Haute vitesse

2 Vitesse moyenne

3 Basse vitesse

Commutateur de feux:

Une fois: feux de position

Deux fois: feux de route

Parking

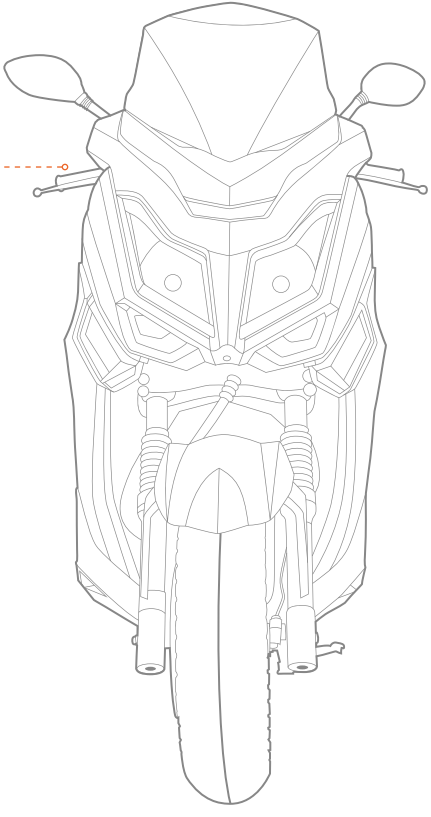

INTERRUPTEURS ET COMPTEUR

Indications compteur

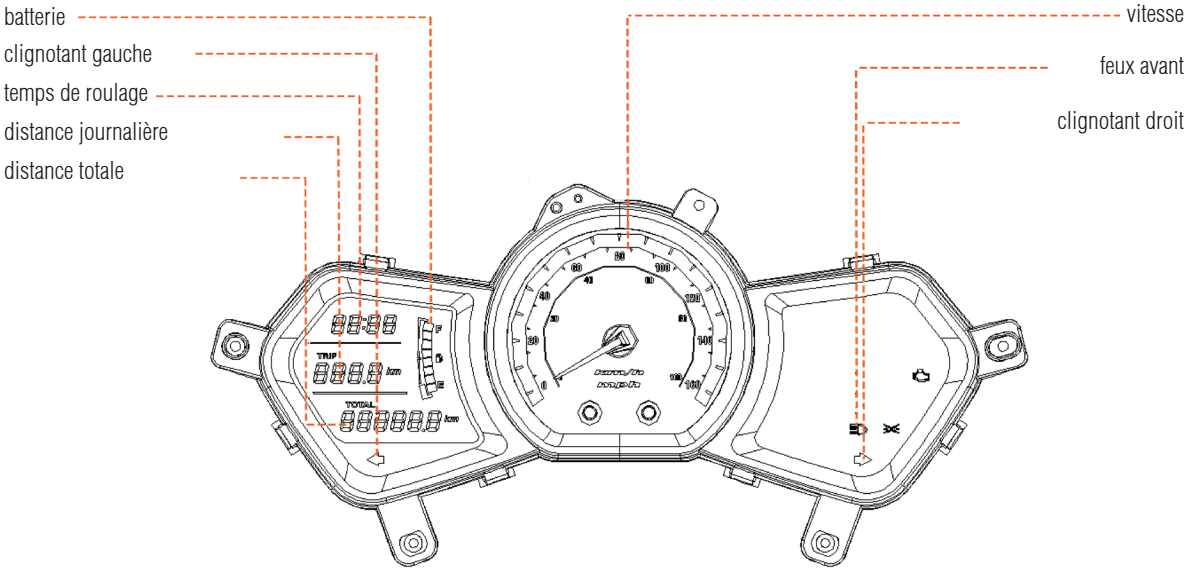

CARACTÉRISTIQUES PRINCIPALES DU VÉHICULE

Modèle	**STRADA 9K**	Batterie	72v91 ah (Li-ion)
Dimension	2320*720*1330mm	Sortie du chargeur	84v 20a
Empattement	1560mm	Vitesse maximale	95-105 km/h
Poids du scooter	190kg (avec batterie)	Autonomie	165-175 km
Charge maximale	200kg	Système de freinage	Frein à disque
Type de moteur	72V 45h 8000w	Amortisseur avant	φ33 amortissement hydraulique
Protection contre la sous-tension	63±1v	Amortisseurs arrière	φ33 amortissement hydraulique
Protection contre la surtension	90±1v	Taille des pneus avant	120/80-14
Panneau de commande	72v LCD	Taille des pneus arrière	140/60-13
Consommation électrique	≈10.8kwh	Angle de montée	≈20°
Garde au sol	161 mm	Temps de charge	≈4.Sh

CARACTÉRISTIQUES PRINCIPALES DU VÉHICULE

Modèle	**STRADA 11K**	Batterie	72v120ah (Li-ion)
Dimension	2240*760*1270mm	Sortie du chargeur	84v 20a
Empattement	1590mm	Vitesse maximale	120-130km/h
Poids du scooter	195kg (avec batterie)	Autonomie	250-270km
Charge maximale	200kg	Système de freinage	Frein à disque
Type de moteur	72V 50h 8000w	Amortisseur avant	φ33 amortissement hydrauliqueg
Protection contre la sous-tension	63±1v	Amortisseurs arrière	φ33 amortissement hydraulique
Protection contre la surtension	90±1v	Taille des pneus avant	120/80-14
Panneau de commande	72v LCD	Taille des pneus arrière	140/60-13
Consommation électrique	≈10.8kwh	Angle de montée	≈20°
Garde au sol	161 mm	Temps de charge	≈6h

GUIDE DE CONDUITE APPROPRIÉ

1. Insérez la clé dans le logement de la clé, mettez l'interrupteur sous tension, puis le panneau est mis sous tension. Tournez lentement l'accélérateur au maximum, la vitesse passe de lente à rapide, relâchez l'accélérateur, l'unité ralentit jusqu'à l'arrêt. Ce scooter a un sélecteur à trois vitesses.
2. Les deux leviers de frein sont équipés d'un capteur qui coupe l'électricité du moteur et l'active en freinant.
3. Pour conduire en toute sécurité, freinez aussi brièvement que possible, freinez constamment dans un court laps de temps si un freinage rapide est nécessaire, ces règles ne sont pas applicables en cas d'urgence.
4. Coupez l'alimentation ou placez le véhicule sur une béquille centrale, en cas de mouvement accidentel de l'accélérateur et d'accident.
5. Ne pas jeter le véhicule au démarrage, un démarrage lent est bon pour les systèmes électriques.

* Suggestion: même si ce scooter peut démarrer rapidement, il est suggéré de démarrer lentement en accélérant lentement, ce qui permet de prolonger la durée de vie de la batterie et du système de contrôle électrique.

CONSEILS DE CONDUITE

1. Pour votre sécurité et celle des autres, veuillez respecter scrupuleusement le code de la route de la ville, aucun passager n'est autorisé.
2. Ne pas rouler sans une bonne connaissance du scooter électrique, ne pas prêter le scooter électrique à ceux qui ne savent pas comment l'utiliser afin d'éviter tout dommage ou danger inutile.
3. Ne pas démonter l'appareil sans autorisation afin d'éviter tout risque.
4. Ne pas huiler le frein, afin d'éviter toute défaillance du frein. Veuillez ralentir et freiner à l'avance en cas de pluie ou de neige.
5. il est interdit de connecter l'électrode positive et négative de la batterie avec le fil conducteur ou le conducteur. Sinon, il y aura un courant de court-circuit important et un accident.

GUIDE D'UTILISATION ET D'ENTRETIEN APPROPRIÉ DES PRINCIPALES PIÈCES ÉLECTRIQUES

Utilisation appropriée du chargeur

1. Il est recommandé d'utiliser une batterie complètement chargée avant chaque utilisation pour prolonger sa durée de vie.
2. L'indicateur sur le chargeur est rouge pendant la charge normale, vert quand il est complètement chargé.
3. Avant de charger la batterie, éteignez d'abord le véhicule et branchez le chargeur sur la prise de courant, puis connectez le chargeur à l'alimentation électrique.
4. Ce qu'il faut faire et ne pas faire :

   - Ne jamais utiliser avec des mains mouillées.
   - Débranchez d'abord le chargeur du secteur, puis retirez-le du véhicule.
   - Gardez le chargeur hors de portée des enfants.

* Le chargeur chauffe pendant la charge, veuillez le placer à l'écart des matières inflammables pendant la charge, comme un plancher en bois ou du plastique.

Notes pour l'utilisation de la batterie

1. Les batteries sont des consommables, la capacité de la batterie diminue avec le temps d'utilisation (cycle de charge et de décharge) et l'autonomie de la moto diminue également. Cependant, si la capacité est inférieure à 50% de la capacité standard pendant la période de garantie, cela sera considéré comme un défaut d'usine, veuillez contacter les concessionnaires locaux pour le service après-vente.
2. Gardez les batteries complètement chargées aussi souvent que possible, elles doivent être chargées au moins une fois par mois si elles sont inactives, les charger complètement avant chaque trajet prolongera leur durée de vie.
3. Évitez de surutiliser les batteries, le contrôleur et les batteries sont conçus avec une fonction de protection contre la basse tension, lorsque la tension affichée sur le panneau est suffisamment basse pour ralentir la vitesse de conduite, ne redémarrez pas le véhicule à plusieurs reprises, il doit être rechargé dès que possible.
4. Lorsque les batteries sont épuisées, il est conseillé de remplacer les nouvelles batteries par des batteries neuves provenant de nos magasins agréés. Le recyclage des anciennes batteries permet d'éviter la pollution de l'environnement.

GUIDE D'UTILISATION ET D'ENTRETIEN APPROPRIÉ DES PRINCIPALES PIÈCES ÉLECTRIQUES

Utilisation et entretien du moteur

1. Le moyeu du moteur émet un bruit sourd, et lorsque le moteur sans balai est en mode inversé, il ressent une certaine résistance avec de légers sons, ce sont des phénomènes normaux.
2. Les moteurs à moyeu ne nécessitent généralement pas d'entretien particulier.
3. Lors de la conduite quotidienne, nous vous suggérons de vérifier les vis et les roulements près du bras oscillant (ces vis et roulements fixent le moteur), un examen ou un entretien est nécessaire si vous trouvez des vis desserrées.

Directives relatives aux systèmes de commande électrique

1. Les systèmes de contrôle électrique comprennent le contrôleur, le tableau de bord, l'accélérateur, le levier de frein, les interrupteurs, les fils du circuit, etc. Essayez de ne pas les exposer à l'eau, car cela pourrait raccourcir ou même brûler les composants.
2. Le contrôleur est le cœur du scooter électrique, le contrôleur va chauffer pendant le travail, plus le courant est important, plus le chauffage est important, la surchauffe affectera la durée de vie du contrôleur, veuillez contrôler le poids de la charge et la vitesse.
3. Ne nettoyez pas votre scooter électrique avec un pistolet à eau à haute pression.

GUIDE D'UTILISATION ET D'ENTRETIEN APPROPRIÉ DES PRINCIPALES PIÈCES ÉLECTRIQUES

Guide d'entretien succinct des pièces consommables

No.	Nom de la pièce	Durée de vie	Voie d'entretien	Période d'examen
01	batterie	1 année	changement	3 mois
02	câble de frein	1 année	changement	6 mois
03	huile de frein	/	changer tous les 2 ans	12 mois
04	pompe de frein à disque	/	nettoyer	3 mois
05	capteur de frein	50,000 temps	changement	12 mois
06	convertisseur	3 années	changement	12 mois
07	klaxon	50,000 temps	changement	6 mois
08	relais	6 années	changement	12 mois
09	palier de dynamo	1 année	changement	24 mois
10	plaquettes de frein	6 mois	changement	3 mois
11	disjoncteur	3 années	changement	12 mois

DÉPANNAGE SIMPLE

1. Traitement de la défaillance des freins
   Une défaillance des freins entraîne des risques d'accident, en particulier dans les descentes, les accidents sont faciles à survenir, les utilisateurs doivent donc vérifier la performance des freins avant de rouler. Si une défaillance des freins se produit, réglez immédiatement ou demandez à des professionnels de régler les conditions optimales pour une conduite sûre.

2. Traitement de la mise hors tension soudaine
   Il existe de nombreuses possibilités de coupure de courant soudaine, principalement dues à une connexion faible entre les batteries ou à une défaillance du capteur de freinage. Les utilisateurs sont invités à vérifier les points suivants :

   La fiche de l'alimentation principale est-elle desserrée ? Si c'est le cas, rebranchez-la.
   Vérifiez si la colonne de contact en contact avec le boîtier de la batterie est "contaminée" et si l'élasticité du contact est normale. Si oui, enlevez la saleté et faites un test d'étirement.

   En cas de panne de courant par temps de pluie, vérifiez si le capteur de freinage est court-circuité par l'humidité de l'eau. Si l'eau à l'intérieur du capteur peut être séchée par un ventilateur à air chaud, le capteur peut alors fonctionner normalement.

PROGRAMME DE MAINTENANCE

Les intervalles d'inspection spécifiés dans le programme d'entretien s'appliquent à une utilisation normale du véhicule.
Les intervalles d'entretien peuvent devoir être raccourcis en fonction du lieu, des conditions météorologiques, du style de conduite personnel et du terrain. Le premier événement (mois ou kilomètres) est déterminant.

Ajustement : A, Changement : C, Inspection : I (comprend la lubrification, l'ajustement, le nettoyage ou le remplacement du composant en cas d'usure ou de dommage si nécessaire)

	Après 1 mois ou 500 km.	**Après 12 mois ou 4000 km.**	**Après 24 mois ou 8000 km.**	**Après 36 mois ou 12000 km.**	**Après 48 mois ou 16000 km.**
Ajustement serré de toutes les vis	I	I	I	I	I
Palier de direction	I / A	I / A	I / A	I / A	I / A
Freins	I / A	I / A	I / A	I / A	I / A
Liquide de frein	I	I	C	I	C
Levier frein avant	I	I	I	I	I
Roulements de roue	I	I	I	I	I
Pneus/pression	I	I	I	I	I
Contrôles	I	I	I	I	I
Amortisseur avant / pince de direction	-	I	I	I	I
Suspension des roues	-	I	I	I	I
Support principal / latéral	I	I	I	I	I
Ajustement serré des pôles de la batterie.	I	I	I	I	I
Les points de pivotement des pièces mobiles.	I	I	I	I	I

REGISTRE D'INSPECTION

Les travaux d'inspection et d'entretien ne peuvent être effectués et confirmés que par un concessionnaire agréé.
Le premier entretien (mois ou kilomètres) est déterminant.

1ère inspection et maintenance après 1 mois ou 500 km.	2ème inspection et entretien après 12 mois ou 4000 km.	3ème inspection et entretien après 2 ans ou 8000 km.	4ème inspection et entretien après 3 ans ou 12000 km.
5ème inspection et entretien après 4 ans ou 16000 km.	6ème inspection et entretien après 5 ans ou 20 000 km.	7ème inspection et entretien après 6 ans ou 24000 km.	8ème inspection et entretien après 7 ans ou 28000 km.
9ème inspection et entretien après 8 ans ou 32000 km.	...		

POLITIQUE DE GARANTIE

Tous nos scooters Ebroh sont garantis contre les défauts de fabrication pendant 24 mois à compter de la date de livraison.
Tous les composants sujets à l'usure tels que les plaquettes de frein, les pneus, les essieux, les roulements et les ampoules sont exclus de la garantie.

La garantie est annulée si l'un des événements suivants se produit :

- Lorsqu'un dysfonctionnement imputable à une erreur humaine, ou à une négligence de la part de l'utilisateur de la machine est démontré.
- Causes météorologiques.
- Lorsque la limite d'utilisation de la machine est forcée.
- L'utilisation professionnelle ou commerciale, qui peut donner lieu à une garantie ponctuelle.
- Lorsque des pièces non originales Ebroh sont utilisées lors de réparations ou lorsque toute opération d'entretien ou de réparation est effectuée par un service technique non autorisé par Ebroh.
- Toutes les motos et tous les composants ont des périodes d'entretien recommandées et doivent être contrôlés périodiquement par un concessionnaire officiel. Le non-respect de ces conditions entraîne l'annulation de la garantie contre les défauts de fabrication.

Ebroh technical service.

INFORMATIONS TECHNIQUES

CARACTÉRISTIQUES PRINCIPALES			
Autonomie	250-270 km	**Vitesse maximale**	120-130 Km / h
Voltage	72 V 120 Ah	**Charge maximale**	200 Kg
Capacité	2 persons approved		

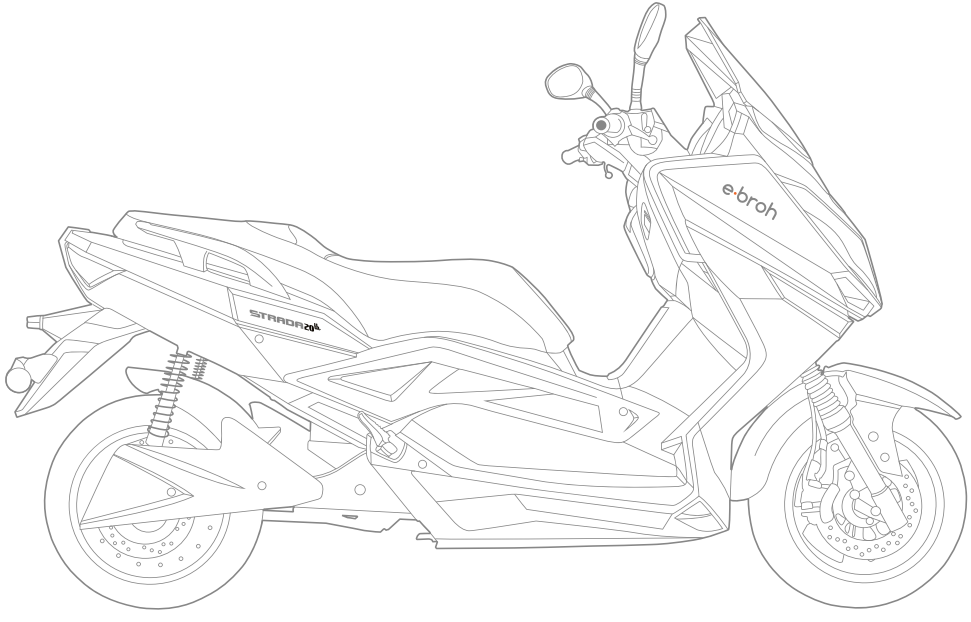

2240 mm

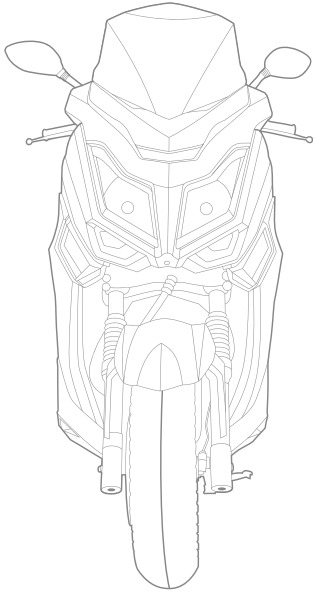

1270 mm

760 mm

* Demandez à votre représentant commercial de vous fournir de plus amples informations.

AUTORISATION DU VÉHICULE

Veuillez remplir le formulaire avec la carte de garantie

Type.

Numéro de la clé de contact

Tableau n°.

Couleur.

Nom. **Prénom.**

C/

Code postal - Ville.

Le scooter a été correctement livré par:

Date d'achat. **Signature / cachet du distributeur.** **Signature de l'acheteur.**

CARTE DE GARANTIE

Type.

Numéro de la clé de contact

Tableau n°.

Couleur.

Nom. Prénom.

C/

Code postal - Ville.

Le scooter a été correctement livré par:

Date d'achat.

Signature / cachet du distributeur.

Signature de l'acheteur.

FICHE D'ENTRETIEN

DATE dd/mm/aa	Description de la décision	Cause et procédure pour remédier à la défaillance	Lieu de service	Personne du service	COMMENTAIRES

DATE dd/mm/aa	Description de la décision	Cause et procédure pour remédier à la défaillance	Lieu de service	Personne du service	COMMENTAIRES

DATE dd/mm/aa	Description de la décision	Cause et procédure pour remédier à la défaillance	Lieu de service	Personne du service	COMMENTAIRES

e·broh

Oficina · +34 976 933 003

info@ebroh.es

www.ebroh.es

Plataforma Logística Zaragoza PLAZA - c/ Trapani, 19 - 50197 - Zaragoza (Spain)